IVECO DAILY CNG

35C14G

FURGONE

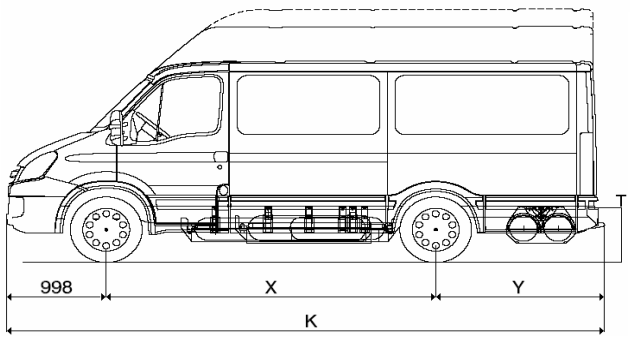

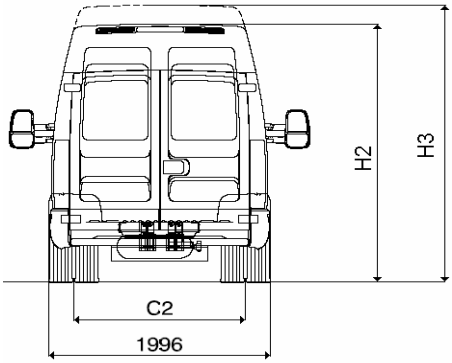

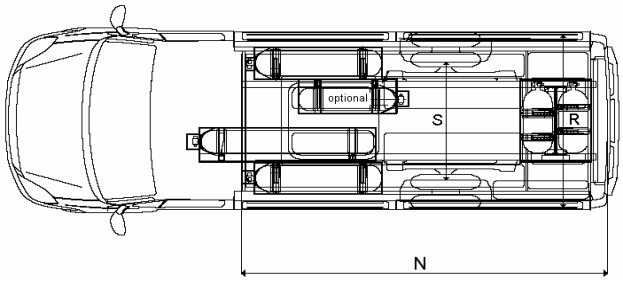

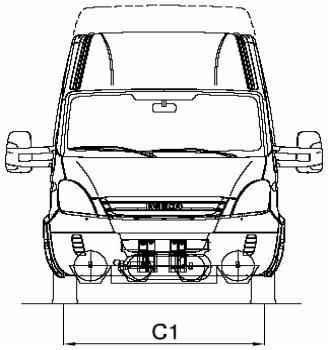

DIMENSIONI (mm)

X	**Passo**	**3300**		**3950**
	Tetto	**H2**	**H3**	**H2**
K	Lunghezza max	5997		7012
H	Altezza max (a vuoto)	2760	2955	2750
C¹	Carreggiata anteriore	1696		
C²	Carreggiata posteriore	1540		
Y	Sbalzo posteriore	1699		2064
	Diametro di volta: marciapiede/marciapiede	11980		14020
	Diametro di volta: muro/muro	13100		15140
Vano di carico				
	Volume (m³)	**12**	**13,2**	**15,6**
N	Lunghezza interna	3541		4556
R	Larghezza interna	1800		
	Altezza interna	1900	2100	1900
T	Altezza piano di carico	750		
S	Distanza passaruote (interno)	1030		
Porta posteriore				
	Larghezza apertura	1540		
	Altezza apertura	1780	1990	1780
Porta laterale				
	Larghezza apertura	1250		
	Altezza apertura	1780		
Masse (kg)				
	M.T.T.	3500		
	M.T.C. con frenatura inerziale	7000		
	Massa max asse anteriore	1900		
	Massa max asse posteriore	2600		
	Tara asse anteriore	1355	1355	1425
	Tara asse posteriore	1240	1275	1350
	Tara totale	2595	2630	2775
	Portata utile	905	870	725
CAPACITA' (litri)				
capienza bombole (bombola supplementare)		220	220	272 (302)

Le tare si intendono a veicolo in condizioni di marcia incluso autista

I dati riportati sono indicativi e non vincolanti.
IVECO si riserva la facoltà di effettuare eventuali modifiche in in qualsiasi momento e senza preavviso.

DAILY 35C14G

FURGONE

MOTORE F1CE0441A

4 cilindri in linea, 16 valvole, punterie idrauliche - Ciclo otto 4 tempi ad iniezione sequenziale multi point con turbucompressore+intercooler. accensione a bobina statica sulla candela di accensione. Raffreddamento ad acqua con ventola ad innesto elettromagnetico. Monoblocco in ghisa e testa cilindri in alluminio. Dispositivo " Immobilizer " attuato da transponder su chiave accensione. Conforme alla direttiva **EEV 2006/51.**

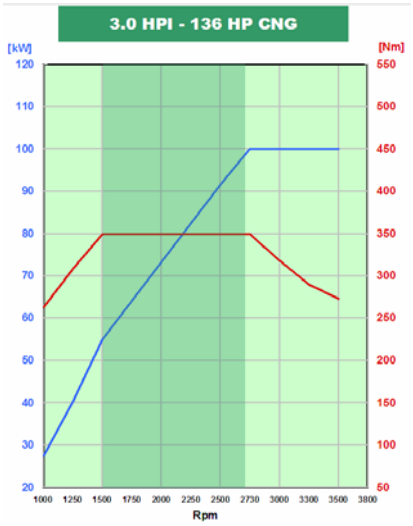

Caratteristiche

Cilindrata totale	2998 cc
Alesaggio e corsa	95,8 x 104 mm
Potenza max. (CEE)	100 kW (136 CV) a 2730 a 3500 giri/min.
Coppia massima (CEE)	350 Nm (35,7 Kgm) da 1500 a 2730 giri/min.

Tubazione di scarico - Silenziatore di scarico posizionato longitudinalmente su lato destro con uscita a tronchetto all'interno dei longheroni

CAMBIO DI VELOCITA'

Tipo	Rapporto al cambio	Velocità max in km/h (*)	% pendenza max superab. a coppia max (*)	Rapporti al ponte
6S400 Meccanico	1ª - 5,37 : 1	27 (H1-H2-H3)	58 (H2-H3)	Serie 3,42 (H2-H3)
6 mar. av. + 1 RM	6ª - 0,79 : 1	151 (H2), 149 (H3)	5 (H2-H3)	Option 3,73 (H2-H3)

(*) Con rapporto al ponte e pneumatici di serie

Presa di forza Predisposizione per montaggio flangia su lato sx scatola cambio.
Coppia massima prelevabile 120 Nm a 1000 g/ l'

TRAZIONE

Posteriore.

FRIZIONE

Monodisco a secco con comando a tiro.
Diametro esterno:10" ½(267 mm).
Comando disinnesto idraulico a pedale

IMPIANTO STERZANTE

Con idroguida. Diametro del volante 420 mm; piantone in 3 tronchi con giunti cardanici di collegamento.
Bloccasterzo.

TELAIO

Longheroni in acciaio a sezione "C" a collo di cigno collegati da traverse tubolari chiodate.
Dimensioni longheroni: larghezza 70mm, altezza 182mm, spessore 4mm

SOSPENSIONI

Anteriori
A ruote indipendenti con barre di torsione e barra stabilizzatrice ammortizzatori telescopici idraulici.
Posteriori
A balestre paraboliche bilama , barra stabilizzatrice, ammortizzatori telescopici idraulici.
Posteriori pneumatiche (/ P)
A 2 molle ad aria, integrate con balestre a semifoglia paraboliche, barra stabilizzatrice, ammortizzatori telescopici idraulici.

IMPIANTO FRENANTE

A disco autoventilante sull'asse anteriore e disco sull'asse posteriore.

Dimensione freni	Ant.	Post.
Diametro disco (mm)	300	296

Freno di servizio e soccorso
Idraulico con servofreno a depressione a circuito in diagonale. Segnalatore elettrico di usura freni anteriore e posteriore. Freno di soccorso conglobato nel freno di servizio.
ABS ed EBD di serie.
Freno di stazionamento
Meccanico, agente sulle ruote posteriori.

IMPIANTO ELETTRICO

Batteria di serie: 12V -110Ah
Alternatore di serie: 14V -140A (1960W)
Motorino avviamento: 2,2kW
Punti per prelievo corrente: dalla Centralina Batteria (vano motore); dai 2 connettori allestitori 20+12 vie (interno cabina).

STRUMENTAZIONE

Cluster con display LCD, trip computer, orologio e cruise control.

ALTRI EQUIPAGGIAMENTI

Ruota di scorta collocata dietro il passaruota sinistro.
Gancio di manovra anteriore.

PNEUMATICI

Pneum. (totale n°7): 195/75 R 16.
Cerchi 5JK x 16H.

AGGIORNATA A : FEBBRAIO 2007

CABINA DI GUIDA

- Di tipo semiavanzato con 3 posti (autista + 2 passeggeri), sedile autista a 3 gradi di libertà, panchetta passeggeri anteriori biposto fissa.
- I sedili sono rivestiti in tessuto con poggiatesta e cinture di sicurezza.
- Protezione antiruggine della scocca mediante cataforesi e lamiere zincate.
Rivestimento con materiale antiabrasione per il sottoscocca passaruota e vano motore.
- Fascia paracolpi laterali in materiale plastico.
- Parabrezza curvo in cristallo laminato rinforzato, incollato, atermico e azzurrato.
- Porte cabina con vetri atermici e azzurrati, alzacristalli elettrici con automatismo one touch e antipizzicamento.
- Porta laterale destra scorrevole con gradino interno di salita.
- Porta posteriore a 2 battenti ciechi, con apertura a 180°, pedana di accesso al vano di carico a tutta larghezza.
- Parete divisoria tra abitacolo e vano di carico.
- Airbag autista+cintura con pretensionatore.
- Specchi retrovisori esterni con grandangolo e ripetitore laterale integrato.
- Predisposizione autoradio.
- Chiave unica per tutte le funzioni con immobilizer.
- Presa di collegamento per dispositivi di diagnostica a terra (MODUS).

IMPIANTO DI ALIMENTAZIONE

Alimentazione a metano con serie di bombole in acciaio: n1 nel passo all'interno dei longheroni, n2 nel passo all'esterno dei longheroni, n2 nello sbalzo posteriore trasversalmente al telaio, n1 nel passo all'interno dei longheroni (opt.).
autonomia circa 300 Km

I dati riportati sono indicativi e non vincolanti.
IVECO si riserva la facoltà di effettuare eventuali modifiche in in qualsiasi momento e senza preavviso.